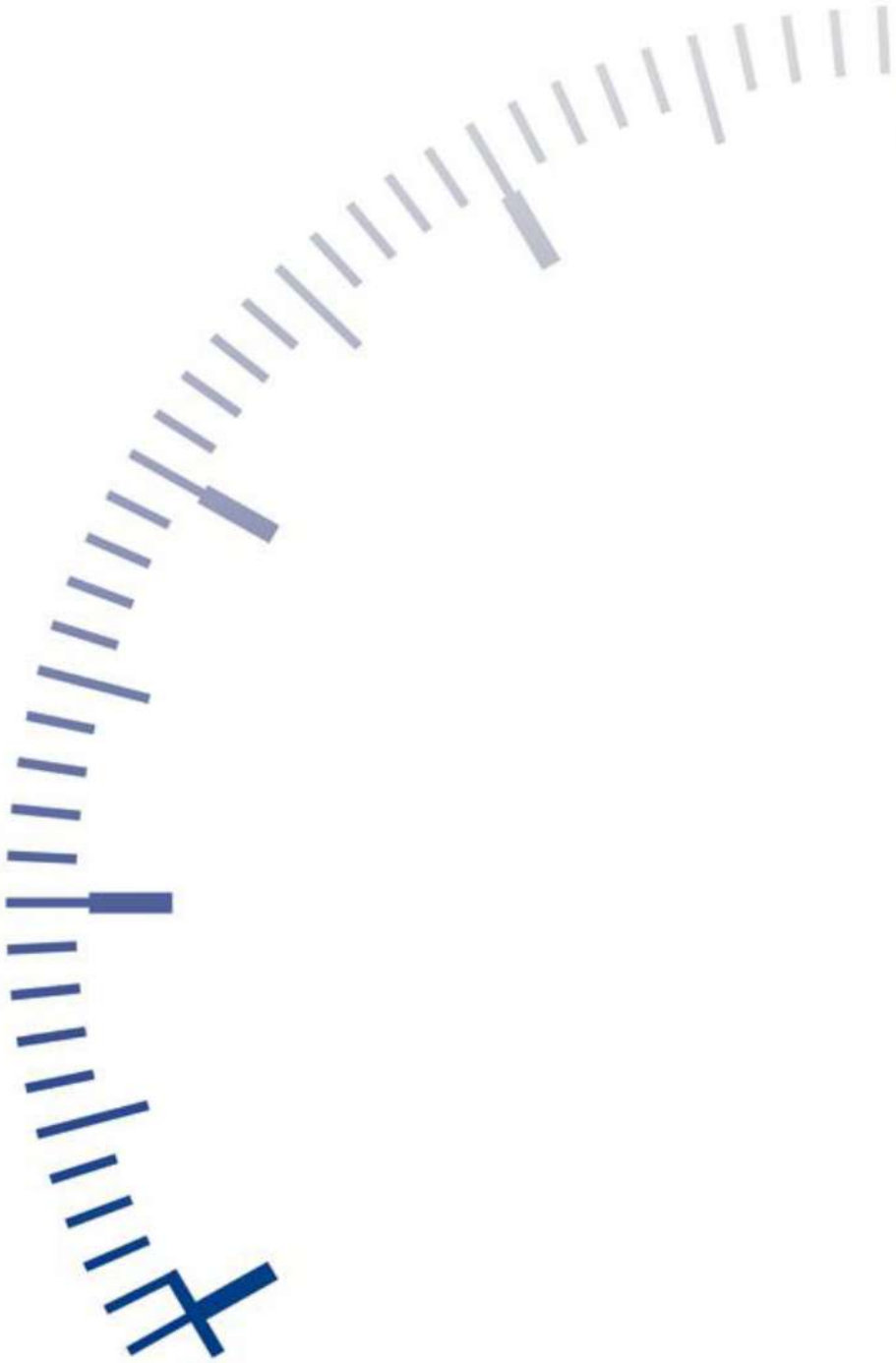

BYMS

VOTRE PARTENAIRE DE POINTE

Les solutions de mesure de pression et de température fournie par Wika sont destinées à être intégrées dans les process de nos clients. Partant de ce constat, nous ne nous considérons pas simplement comme un fournisseur d'instruments de mesure mais plutôt comme un partenaire compétent offrant des solutions globales en étroite collaboration avec nos clients - des solutions sur mesure et conçues pour répondre au besoin réel.

Chez ***Inoxpa***, nous sommes convaincus que tous les éléments, et en particulier tout ce qui touche développement technologique, ne sont que des moyens pour vous offrir le meilleur service. Nous nous basons sur un concept d'engagement, vous voulez une technologie utile et efficace qui réponde avec garantie et sécurité à vos besoins: c'est notre challenge.

Nous détenons une position de leader dans la technique du vide depuis nos débuts, en 1951. C'est une technologie à laquelle nous avons constamment ouvert de nouvelles perspectives. Nos produits et nos systèmes, développés par notre service R&D, sont toujours à la pointe de l'innovation. Ils sont commercialisés dans le monde entier, où leurs application se situent en premier lieu dans divers processus automatisés de manutention et de production.

ATEQ SA, leader mondial du contrôle d'étanchéité par mesure de variation de pression.
Notre Vocation: vous accompagner dans la mise en place de solutions dans les domaines de:
* Contrôle d'étanchéité, de débit, de volume
* Contrôle électrique
au travers des solutions développés par nos laboratoires.

INOXPA
Agitateur
Pompe à Vis *(KIBER)*
Prolac

WIKA
TRONIC LINE
Transmetteur S10

PIAB
Pompe à vide P6010
(Technologie COAX)

WIKA
Manomètre 212.20.100
(à double contacts)

PIAB
Ventouses Duraflex
BX 75P

ATEQ
F520
Détecteur de fuite
Compact

C'est avec une profonde conviction que tous les produits distribués par ces leaders sont la perfection dans leurs domaine respectifs. Efficacité, fiabilité ainsi que les dernières technologies industrielles sont les mots d'ordre pour vous donner la meilleure garantie de qualité.

Vous trouverez dans ce dépliant tous renseignement susceptible de vous être utiles.

Mesure des températures

- *Sondes à résistance.*
- *Thermocouples.*
- *Convertisseurs et régulateurs de température.*
- *Thermomètre bimétaliques et à dilatation de gaz.*

WIKA

Part of your business

iNOXPA
SOURCE OF SOLUTIONS
Pompes Centrifuges :
Prolac, Hyginox, Estampinox,
Multistage MS, DIN-FOOD...
Pompes Volumètriques :
à lobe SLR, à vis (KIBER),
à palette RF...
Agitateur & Mixer :
LR, AGC, ME, NBI....
Accessoires Inox :
vannes papillon, vannes à boule, filtre...
CIP Cleaning system
NEP - Centrale de nettoyage
Reactor equipment
Réacteur
Flashblender

PIAB

Innovators in Vacuum Technology

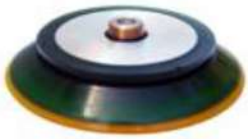

*** Pompes à vide :**
classic, chip, miniflex, maxi
P2010, P3010, P6010, P6040
(Technologie COAX)

*** Transporteur Pneumatique.**
*** Ventouses :**
chloroprène, duraflex, silicone, therban...
*** Système VGS.**

ATEQ

* Appareil de contrôle d'étanchéité (air/air).
* Appareil de contrôle de débit.
* Fuite et Rubis étalon.

BYMS

BEN YOUSSEF MULTI-SERVICES s.a.r.l
9, Rue du Plastic - B.P 176 - Z.I Sidi Rezig.
2033 MEGRINE-TUNISIE
Tél.: (00216) 71 42 82 72
Fax: (00216) 71 42 77 58 - 71 42 72 24
E-mail: contact@byms.net - byms@planet.tn
Site Web: www.byms.net

F 510

V 570 / F 570

F535 / D535 / G535

F 580

F 520 / Module

ATEQ SA, leader mondial du contrôle d'étanchéité par mesure de variation de pression.

Notre Vocation: vous accompagner dans la mise en place de solutions dans les domaines de:

* Contrôle d'étanchéité, de débit, de volume
* Contrôle électrique au travers des solutions développées par nos laboratoires.

BYMS

VOTRE PARTENAIRE DE POINTE

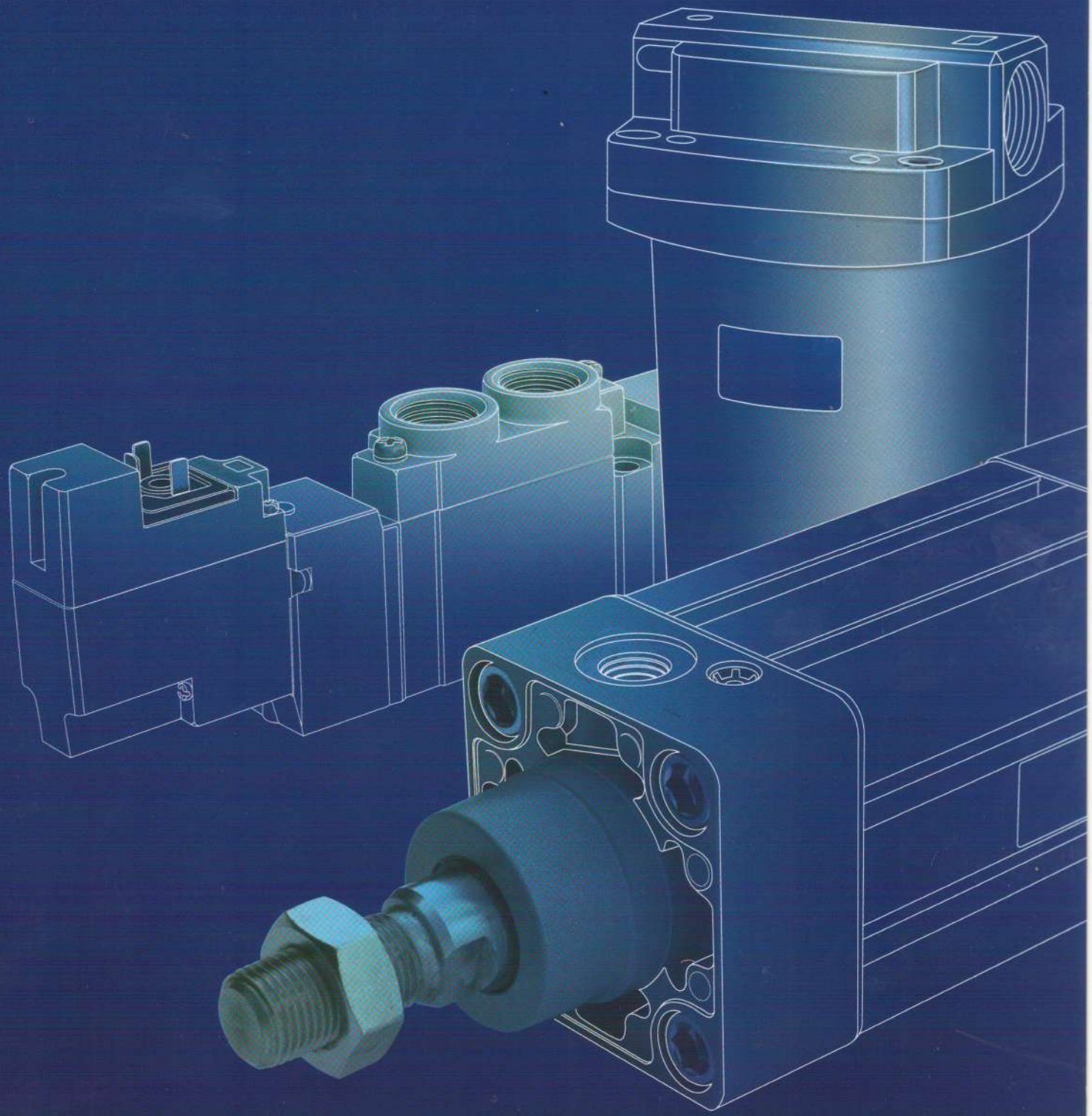

Vannes Tous Fluides VX
KQ2/AS
Sécheur
IDF
Electodistributeur
VQC
Banc DIDACTIQUE
ILOT VQ
GUM/GUL
SMC
SMC Pneumatique SA, leader mondial en composants et systèmes d'automatismes industriels,
- Actionneurs
- Distributeur et Embases
- Traitement d'air
- Connecteurs
- Instrumentation
- Produits pour le vide

Lubrificateur AL
C 85
Filtre régulateur AW
Souflette VMG
Pressostat &
vacuostat numérique
ZSE/ISE30
Electrodistributeur SY
CQ 2
C 95
Vérin ISO
CP 95
VH

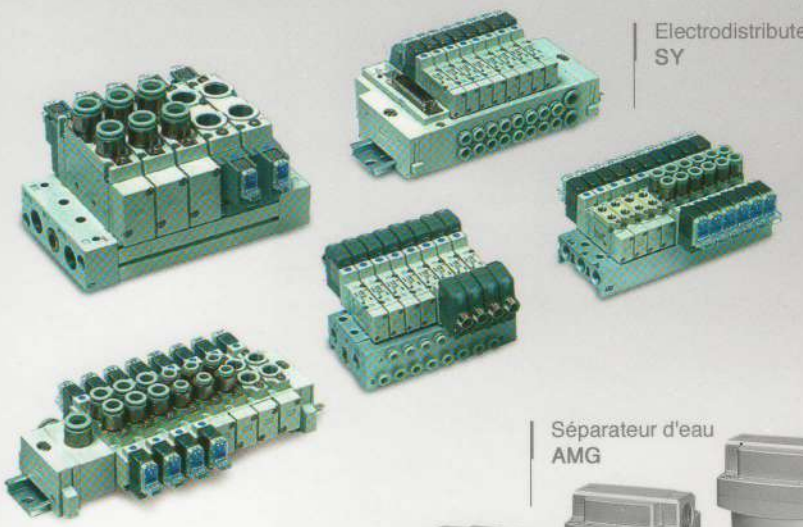

Electrodistributeur
SY

Tube en polyuréthane
TU

Séparateur d'eau
AMG

Système modulaire
AC

Actionneurs linéaire
MGP

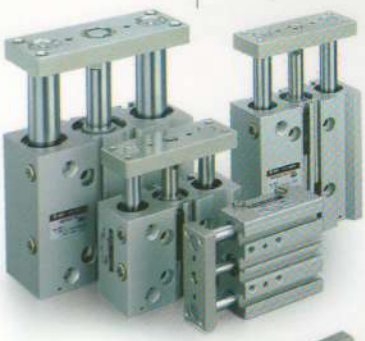

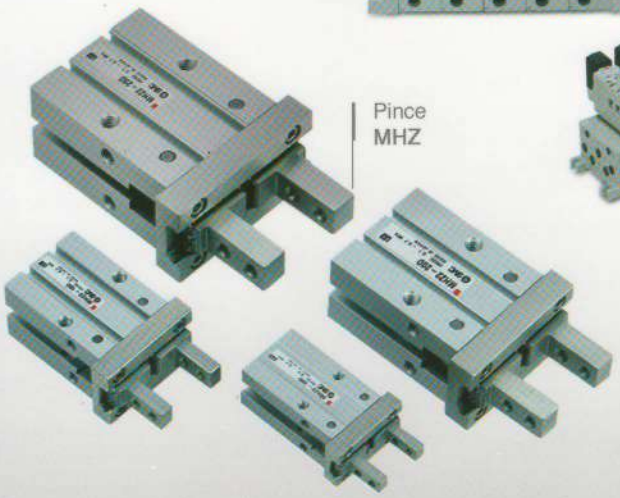

Pince
MHZ

Distributeur ISO
EVS7

BYMS

BEN YOUSSEF MULTI-SERVICES s.a.r.l

9, Rue du Plastic - B.P 176 - Z.I Sidi Rezig. 2033 MEGRINE-TUNISIE

Tél.: (00216) 71 42 82 72 / Fax: (00216) 71 42 77 58 - 71 42 72 24

E-mail: contact@byms.net - byms@planet.tn

Site Web: www.byms.net

Chez BYMS nous sommes convaincu que tous les éléments qui touchent au développement technologique ne sont que des moyens pour vous offrir le meilleure service. Vous voulez une technologie utile et efficace qui répond avec garantie et sécurité à vos besoins : c'est notre challenge.
Nous avons comme objectifs : Répondre a tous les besoins des clients . Examiner tout problème et soumettre des solutions adaptées. Avoir un service parfait (Prix très compétitif , livraison rapide , assistance technique...)

" Mon engagement personnel et celui de toute l'équipe BYMS est de vous garantir le meilleure service possible et de vous offrir les solutions les mieux adaptées à vos besoins aux meilleures prix du marché "

Med Salah BEN YOUSSEF

BYMS

BEN YOUSSEF MULTI-SERVICE s.a.r.l
9, Rue du Plastic - B.P 176 - Z.I Sidi Rezig
2033 MEGRINE-TUNISIE
Tél.: (00216) 71 42 82 72
Fax: (00216) 71 42 77 58 - 71 42 72 24

E-mail: contact@byms.net - byms@planet.tn
Site Web: www.byms.net